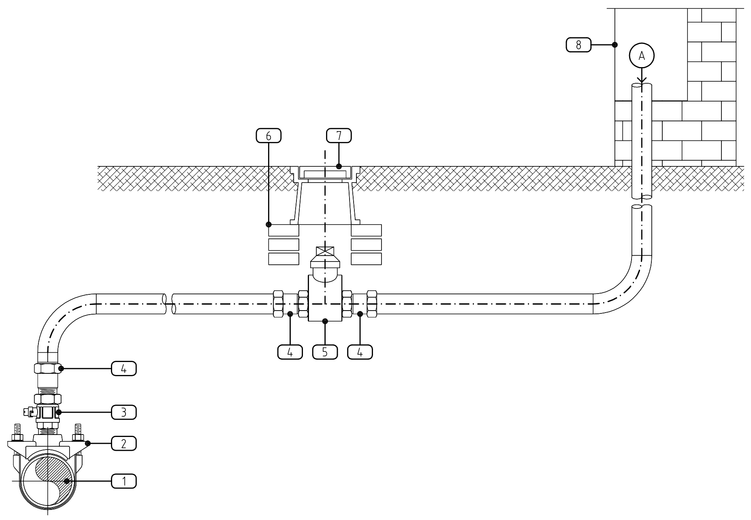

LEGENDA COMPONENTI

1	Tubazione principale
2	Collare di presa
3	Rubinetto a sfera (Tipo sicilia)
4	Raccordo acciaio-polietilene
5	Rubinetto di presa interrato
6	Sostegno chiusino in ghisa in CLS/mattoni
7	Chiusino stradale in ghisa
8	Vano contatore
A	Tubazione al contatore d'utenza

DETTAGLIO ALLACCIAMENTO ACQUA
- Contatori su muro di confine -
(Non in scala)

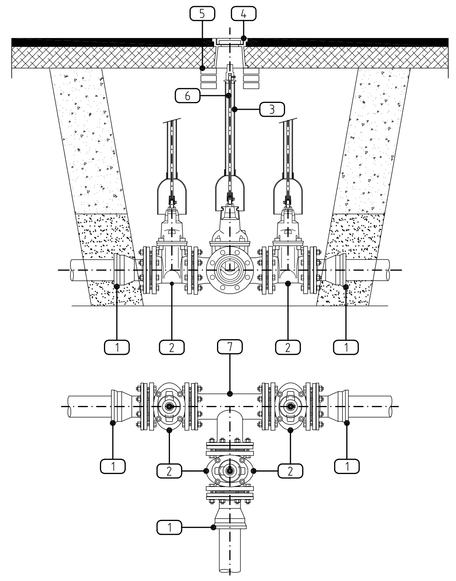

LEGENDA COMPONENTI

1	Giunzione flangia bicchiere
2	Valvola a saracinesca idonea per usi interrati
3	Tubo riparatore in materiale plastico
4	Chiusino stradale in ghisa
5	Sostegno chiusino in ghisa in CLS/mattoni
6	Asta di manovra
7	TES flangiato in ghisa

DETTAGLIO DI POSA
- SARANCINESCA INTERRATA -
(Non in scala)

DETTAGLIO DI POSA
- IDRANTE TIPO SOPRASUOLO -
(Non in scala)

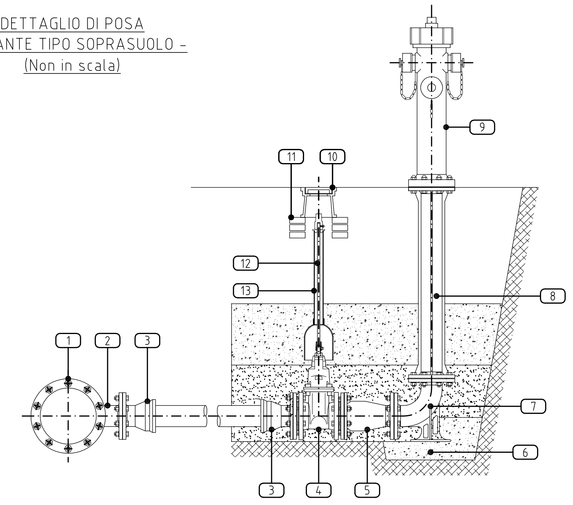

LEGENDA COMPONENTI

1	Tubazione principale
2	TES flangiato in ghisa
3	Giunzione flangia bicchiere
4	Valvola a saracinesca idonea per usi interrati
5	Valvola di ritegno
6	Getto in CLS
7	Curva flangiata con piede
8	Condotto flangiato raccordo verticale
9	Idrante soprasuolo con doppio attacco 2 x UNI 70
10	Chiusino stradale in ghisa
11	Sostegno chiusino in ghisa in CLS/mattoni
12	Asta di manovra
13	Tubo riparatore in materiale plastico

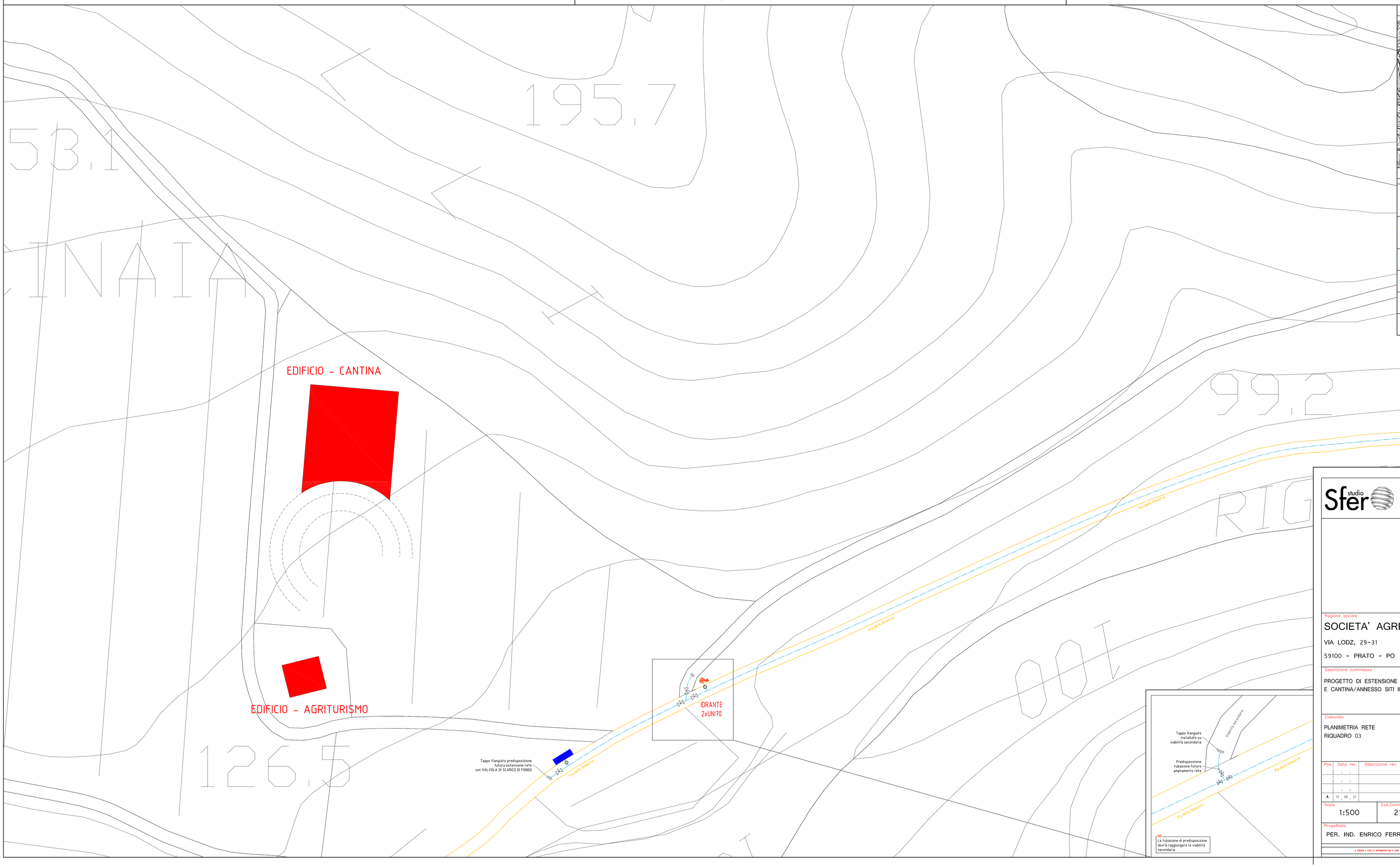

INQUADRAMENTO TAVOLA

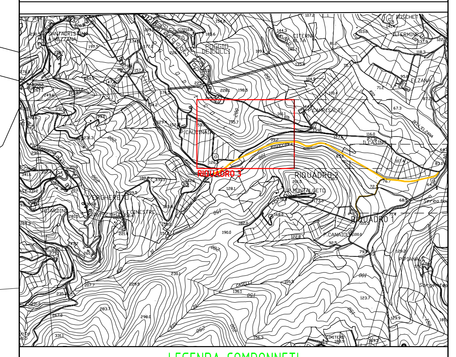

LEGENDA COMPONNETI

	Valvola a saracinesa corpo e coperchio in ghisa sferoidale con albero di manovra in acciaio INOX, idonea per usi interrati. (Vedere dettaglio specifico)
	Linea di demarcazione viabilità pubblica - (Via Ginestra)
	NUOVA LINEA ACQUEDOTTO - Tubazione in ghisa sferoidale DN80 con rivestimento protettivo in zinco-alluminio giunti a bicchiere
	Acquedotto ESISTENTE
	Vano contatore - CANTINA e AGRITURISMO
	Punto di derivazione utenza / idrante (Vedere dettaglio specifico)

STUDIO TECNICO ASSOCIATO SFERO
Via F.Ferrucci, 95/d tel. 0574 597094
59100 - Prato - PO fax. 0574597098
e-mail. e.ferraboschi@studiosfero.it

Ragione sociale
SOCIETA' AGRICOLA CERI s.r.l.
VIA LODZ, 29-31
59100 - PRATO - PO

Indirizzo intervento
VIA GINESTRE
59015 - CARMIGNANO - PO

Comune di CARMIGNANO

Descrizione commessa
PROGETTO DI ESTENSIONE RETE IDRICA PUBBLICA PER 7 UNITA' IMMOBILIARI E CANTINA/ANNESSO SITI IN LOCALITA' VERGHERETO - CARMIGNANO - PO

Elaborato
PLANIMETRIA RETE
RIQUADRO 03

Timbro e firma

Pos.	Data rev.	Descrizione rev.	Dis.	Contr.
	. .			
	. .			
	. .			
A	15 . 06 . 21	PROGETTO DEFINITIVO	LPA	EFE

Scala	Cod.Commesso	Settore	Tipo	Numero
1:500	21078	M	PL	04

Progettista
PER. IND. ENRICO FERRABOSCHI

Nome file
21078MPL04_A

I DISEGNI E TUTTE LE INFORMAZIONI CHE VI SONO CONTENUTE, SONO DI ESCLUSIVA PROPRIETA' DELLO STUDIO TECNICO E NON POSSONO ESSERE COPIATI, RIPRODOTTI, NÉ DI PUBBLICO DOMINIO SENZA AUTORIZZAZIONE SCRITTA DEL PROPRIETARIO